Basin/Tvättfat 117W1

13 kg

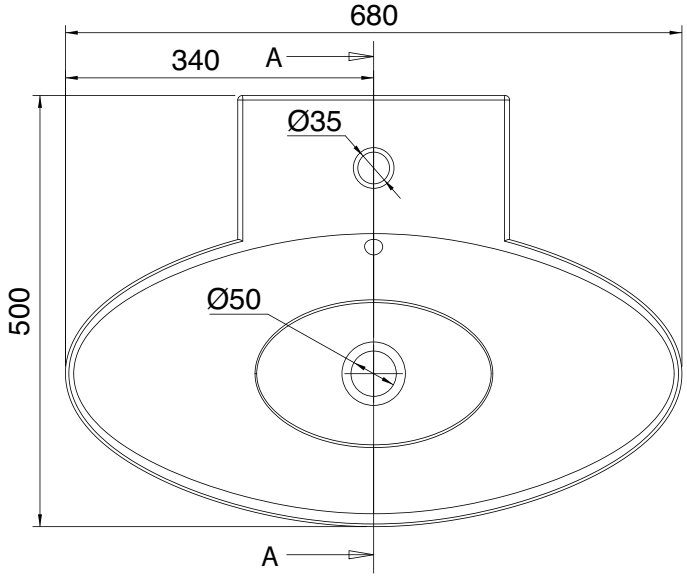

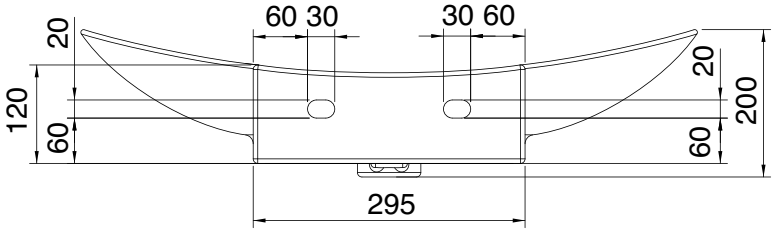

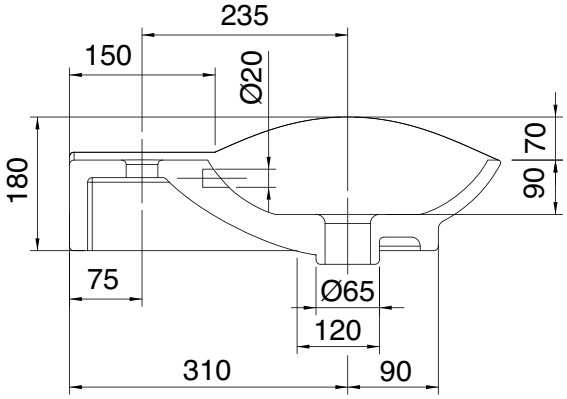

Miller
FINE BATHROOM INTERIORS