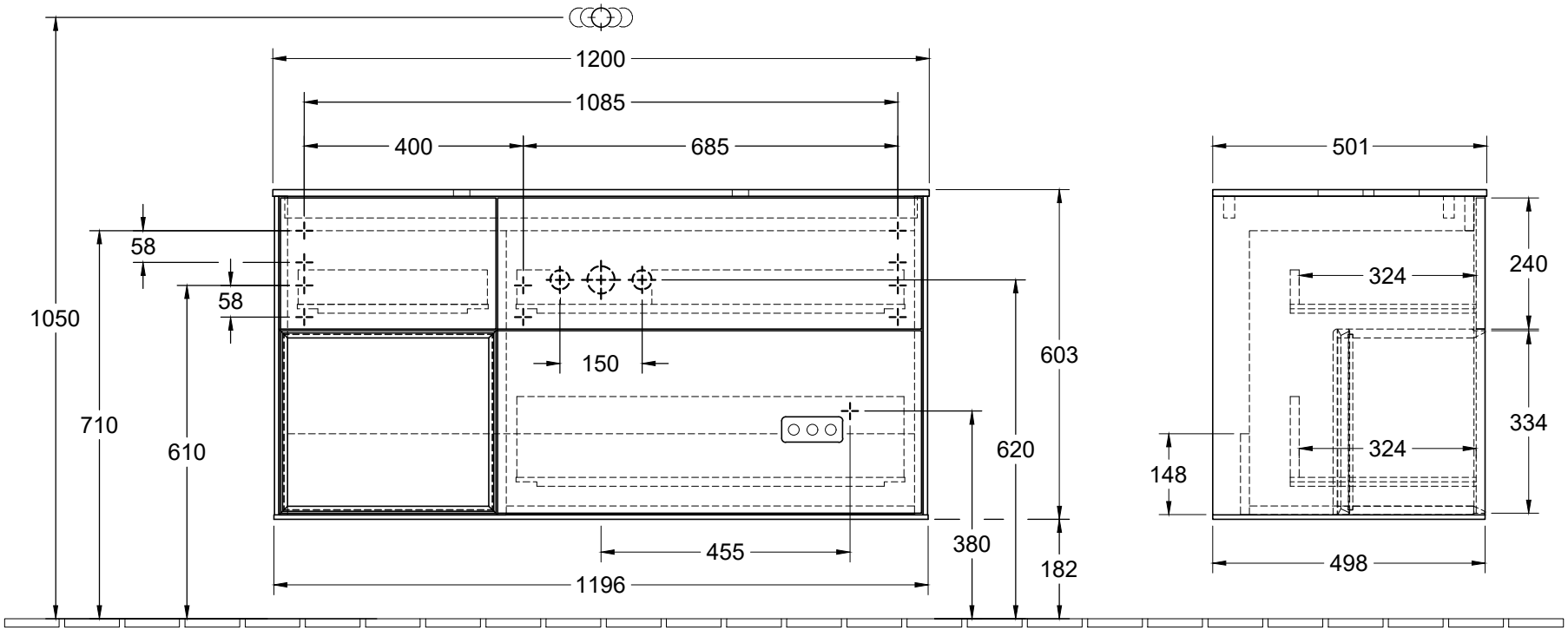


220 - 240 V

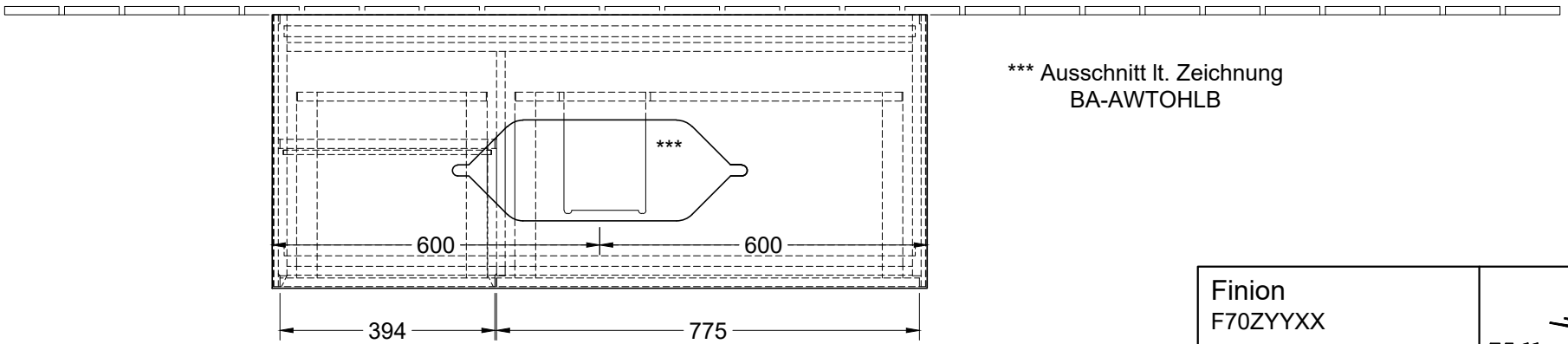


*** Ausschnitt lt. Zeichnung
BA-AWTOHLB

| | | |
|---|---|---|
| Finion<br>F70ZYYXX | | Villeroy & Boch<br>1748 |
| V01 / 18.09.2017 | 1:12 | |